Λακιώτης

Ideal Standard

ΜΠΑΤΑΡΙΑ ΛΟΥΤΡΟΥ CERATHERM T ΘΕΡΜΟΣΤΑΤΙΚΗ ΜΟΝΟ ΚΟΡΜΟΣ ΧΡΩΜΕ IDEAL

Κωδικός: 1309010034

Επίτοιχη θερμοστατική μπαταρία λουτρού, μόνο κορμός, ενσωματωμένος διανομέας στη λαβή.

Κωδικός Ideal: A7223AA

Τοποθέτηση σε : Μπάνιο/Λουτρό
Εγκατάσταση: Τοίχου
Φινίρισμα : Χρωμέ
Υλικό : Ορείχαλκος
Τύπος : Θερμοστατική

Όνομα σειράς: CERATHERM T

S-connectors. Νέος θερμοστατικός μηχανισμός μπαταρίας Firmaflow® Therm. Κεραμική βαλβίδα G1/2 180°. Τεχνολογία Cool body. Μεταλλικές λαβές με διακόπτη υπέρβασης θερμοκρασίας (40oC) και σύστημα Eco-Stop. Αντεπίστροφη βαλβίδα εναρμονισμένη με το ευρωπαϊκό πρότυπο EN 1111

ΤΕΧΝΙΚΟ ΣΧΕΔΙΟ:

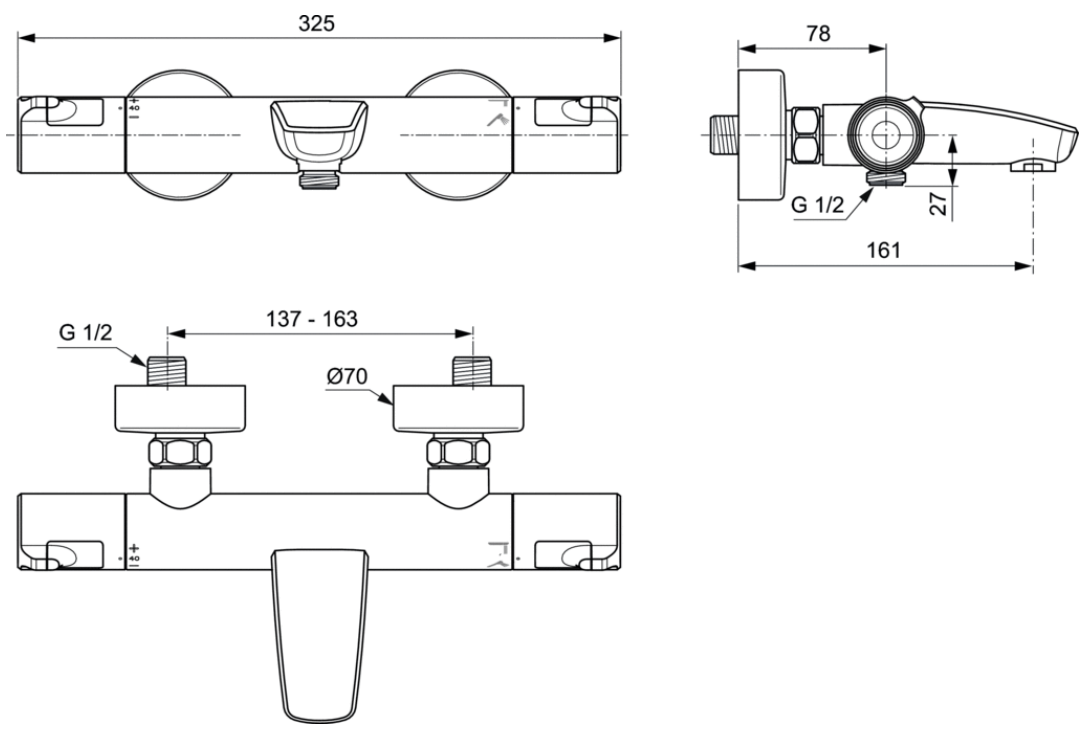

Οι απεικονιζόμενες διαστάσεις του σχεδίου είναι σε mm