33 302 003 **EUROSMART <PRE>ΜΙΞΕΡ ΜΠΆΝΙΟΥ ΜΕ΄ΕΝΑ ΜΟΧΛΌ 1/2"</PRE>**

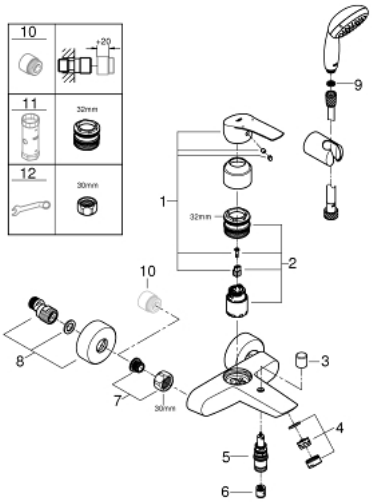

ΑΝΤΑΛΛΑΚΤΙΚΆ , Ιουλίου 2019 – τώρα

1: lever (Αριθμός ανταλλακτικού 48550000)

2: Φυσίγγιο (Αριθμός ανταλλακτικού 46374000)

3: Κουμπί διανομέα (Αριθμός ανταλλακτικού 64309000)

4: Φίλτρο ροής (Αριθμός ανταλλακτικού 13941000)

5: Διανομέας (Αριθμός ανταλλακτικού 65655000)

6: Βαλβίδα αντεπιστροφής (Αριθμός ανταλλακτικού 08565000)

7: Ρακόρ-Εδρα 1/2" (Αριθμός ανταλλακτικού 45044000)

8: Σύνδεσμοι σχήματος S (Αριθμός ανταλλακτικού 12662000)

9: Φίλτρο (Αριθμός ανταλλακτικού 0700200M)

10: Προέκταση 3/4", 20mm (Αριθμός ανταλλακτικού 0713000M)*

11: Κλειδί (Αριθμός ανταλλακτικού 19332000)*

12: Special spanner (Αριθμός ανταλλακτικού 19377000)*

* Προαιρετικά εξαρτήματα