Λακιώτης

GROHE

ΣΤΗΛΗ ΝΤΟΥΖ TEMPESTA COSMOPOLITAN 250 26670000 ΜΕ ΘΕΡΜΟΣΤΑΤΙΚΗ ΜΠΑΤΑΡΙΑ ΧΡΩΜΕ GROHE

Κωδικός: **1301090007**

Στήλη ντους, πλήρες σετ της σειράς Tempesta Cosmopolitan 250 από την Grohe.

Το σετ περιλαμβάνει:

- Βέργα
- Βραχιόνα
- Κεφαλή ντουζ
- Τηλέφωνο
- Σπιράλ
- Μπαταρία θερμοστατική

Κωδικός Grohe: **26670000**

ΧΑΡΑΚΤΗΡΙΣΤΙΚΑ
Τοποθέτηση σε:Μπάνιο/Ντουζ
Εγκατάσταση:Επιτοίχια
Φινίρισμα: Χρωμέ
Υλικό: Ορείχαλκος
Ύψος στήλης: 101,6m
Όνομα σειράς: Tempesta Cosmopolitan 250

Επιπλέον Χαρακτηριστικά:
οριζόντιος περιστρεφόμενος βραχίονας ντους 390 mm
αναμεικτική μπαταρία ντουζ που επιτρέπει την αλλαγή μεταξύ:
ντους κεφαλής Tempesta 250 (26 666)
μοτίβο ψεκασμού 2 τύπων: Rain, Jet
Κεφαλή ντουζ με λευκό πίσω κάλυμμα με σφαιρική ένωση και γωνία περιστροφής ± 10°
Ρυθμιστής ροής νερού GROHE Εξοικονόμηση νερού 9,5 l/min
τηλέφωνο ντους Tempesta Cosmopolitan 100 (27 571)
GROHE Εξοικονόμηση Νερού 5,7 l/min. ρυθμιστής περιορισμού ροής
ρυθμιζόμενο ύψος τηλεφώνου ντουζ με στήριγμα διακόπτης ασφαλείας σε 38° C
Grohe SafeStop θερμοκρασίας σε 43° C
Σπυράλ ντους 1.750 mm 1/2" x 1/2" (28 410)

*5 χρόνια εργοστασιακή εγγύηση.

ΤΕΧΝΙΚΟ ΣΧΕΔΙΟ:

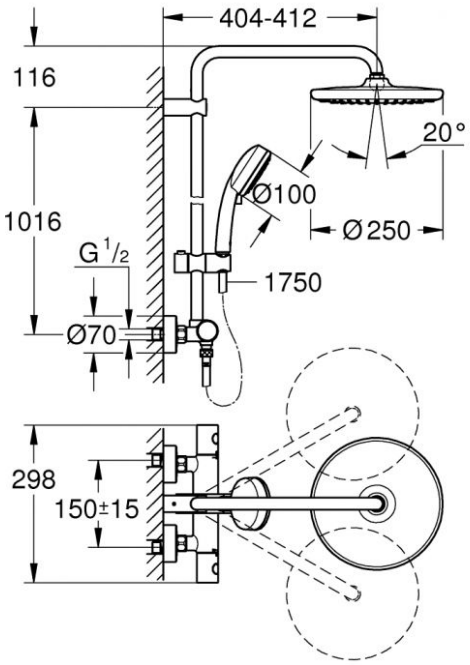

Οι απεικονιζόμενες διαστάσεις του σχεδίου είναι σε mm